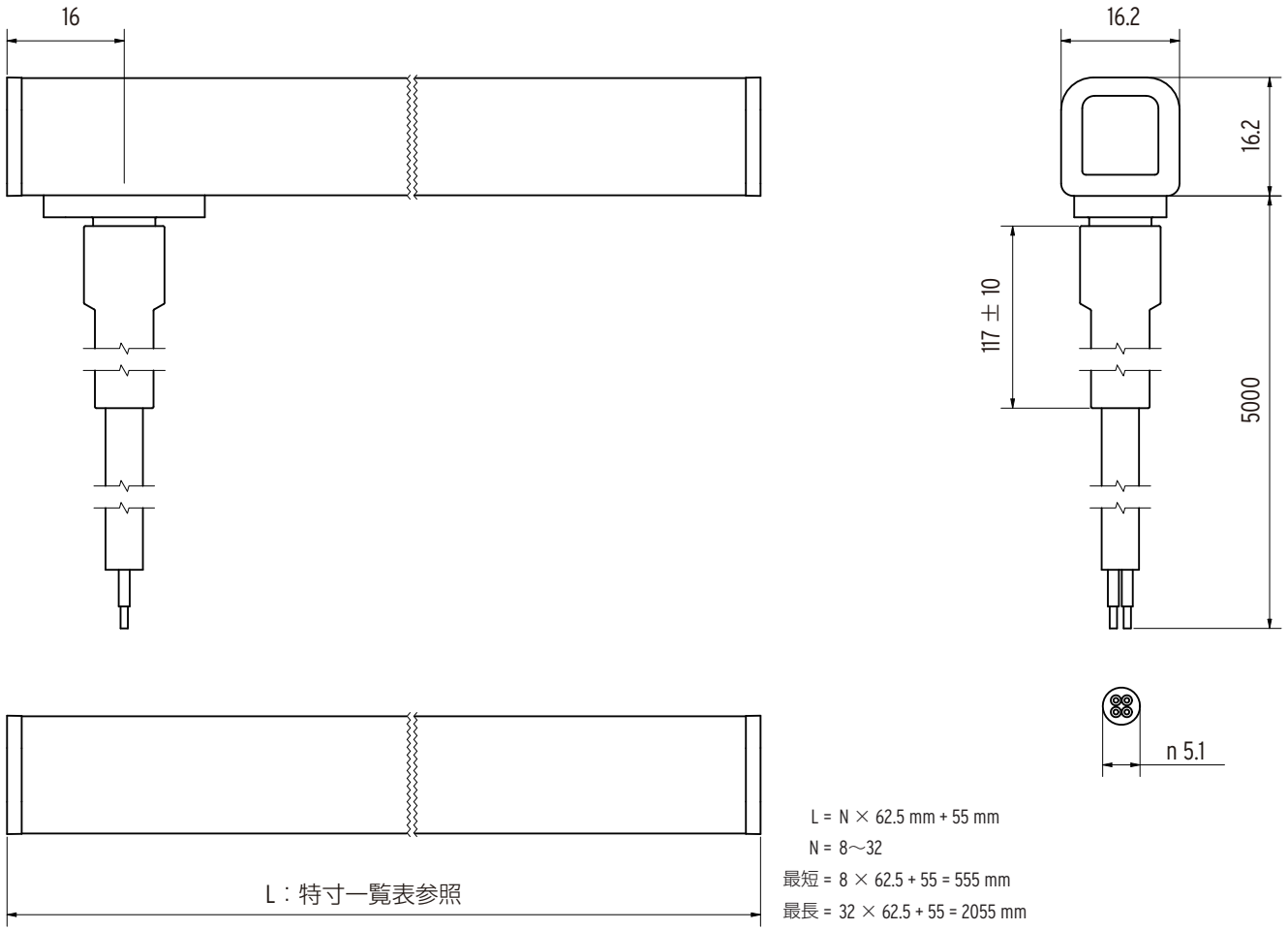

L = N × 62.5 mm + 55 mm
N = 8〜32
最短 = 8 × 62.5 + 55 = 555 mm
最長 = 32 × 62.5 + 55 = 2055 mm

LED テープの種類	消費電力
HD10	10 W/m

共通仕様

入力電圧	DC24V
使用環境	水中･屋内(結露無きこと)
材質(本体)	ポリ塩化ビニル
保管温度	- 30℃ 〜 85℃
周囲温度	- 25℃ 〜 45℃
付属品	灯具本体に5mの先バラリード線
オプション品	取付クリップ
適合基準・規格	IP68
調光	可
電源	要

Luci

LED LINEAR™
A Fagerhult Group Company

-0,2 +0,2
Material edges according DIN ISO 13715

General tolerances DIN ISO 2768-1-m DIN ISO 2768-2-K

Material:

Art-No:

Index	Revision	日付	担当者

	日付	担当者
Drawn		
Controlled		
Approved		

Refer to protection notice ISO 16016

Origin:

商品名：
NEPTUNE RGB HD10 IP68

バージョン：

Drawing number:

Scale: 1:1

Sheet 1/1 A3

Replacement for:

Replaced by:

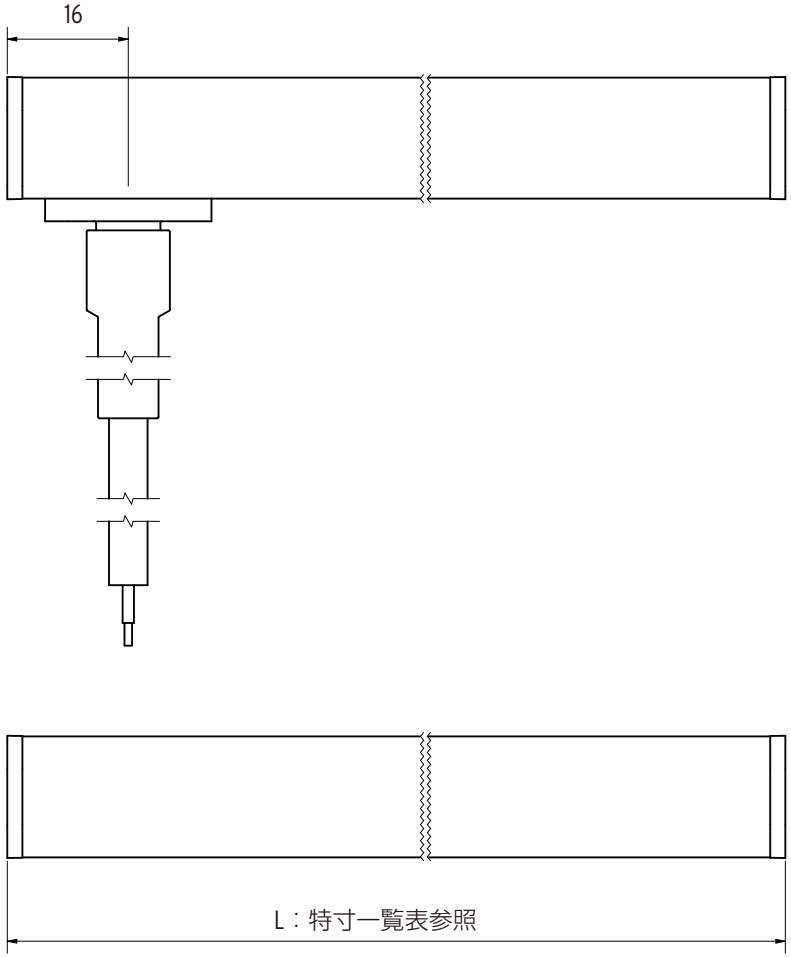

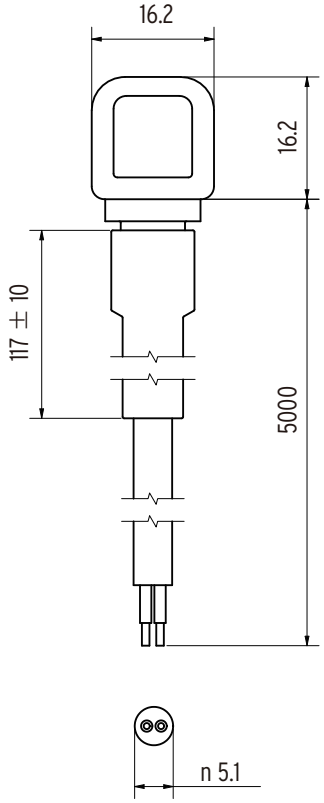

L = N × 62.5 mm + 55 mm
N = 8〜32
最短 = 8 × 62.5 + 55 = 555 mm
最長 = 32 × 62.5 + 55 = 2055 mm

LED テープの種類	消費電力
HD6	6 W/m
HD10	10 W/m
HD15	15 W/m

共通仕様

入力電圧	DC24V
使用環境	水中･屋内(結露無きこと)
材質(本体)	ポリ塩化ビニル
保管温度	- 30℃ 〜 85℃
周囲温度	- 25℃ 〜 45℃
付属品	灯具本体に5mの先バラリード線
オプション品	取付クリップ
適合基準・規格	IP68
調光	可
電源	要

Luci

LED LINEAR™
A Fagerhult Group Company

-0,2 +0,2
Material edges according DIN ISO 13715

General tolerances DIN ISO 2768-1-m DIN ISO 2768-2-K

Material:

Art-No:

					日付	担当者
				Drawn		
				Controlled		
				Approved		
				Refer to protection notice ISO 16016		
Index	Revision	日付	担当者	Origin:		

商品名：
NEPTUNE White HD_ IP68

バージョン：

Drawing number:

Scale: 1:1

Sheet 1/1 A3

Replacement for:

Replaced by:

オプション品一覧表

取付部材

VarioTV 用クリップ 30mm（ステンレス）
型番　13000050-01

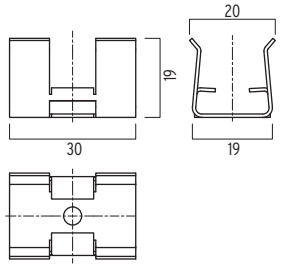

特寸一覧表

NEPTUNE White IP68

サイズ(mm)	消費電力(W)		
	HD6	HD10	HD15
544	3.0	5.0	7.5
607	3.4	5.6	8.4
669	3.8	6.3	9.4
732	4.1	6.9	10.3
794	4.5	7.5	11.3
857	4.9	8.1	12.2
919	5.3	8.8	13.1
982	5.6	9.4	14.1
1044	6.0	10.0	15.0
1107	6.4	10.6	15.9
1169	6.8	11.3	16.9
1232	7.1	11.9	17.8
1294	7.5	12.5	18.8
1357	7.9	13.1	19.7
1419	8.3	13.8	20.6
1482	8.6	14.4	21.6
1544	9.0	15.0	22.5
1607	9.4	15.6	23.4
1669	9.8	16.3	24.4
1732	10.1	16.9	25.3
1794	10.5	17.5	26.3
1857	10.9	18.1	27.2
1919	11.3	18.8	28.1
1982	11.6	19.4	29.1
2044	12.0	20.0	30.0

NEPTUNE RGB IP68

サイズ(mm)	消費電力(W)
	HD10
555	5
618	5.6
680	6.3
743	6.9
805	7.5
868	8.1
930	8.8
993	9.4
1055	10
1118	10.6
1180	11.3
1243	11.9
1305	12.5
1368	13.1
1430	13.8
1493	14.4
1555	15
1618	15.6
1680	16.3
1743	16.9
1805	17.5
1868	18.1
1930	18.8
1993	19.4
2055	20